SECCIÓN 7

N

ESCALA 1:30000
JUNIO 2021

DVS

RUTA PROVINCIAL Nº 35
ANTEPROYECTO AVANZADO
PLANIMETRIA GENERAL

PROVINCIA DE SALTA

DIRECCION DE VIALIDAD DE SALTA

RUTA: PROVINCIAL Nº 35
TRAMO: Emp. Ruta Nac. Nº9 - La Candelaria
OBRA: Construcción de obra básica y pavimentación de calzada

LAMINA N° 1

ESCALA 1:12500
FEBRERO 2021

NUMERO	ESTE	NORTE	ZETA
P1	10.000,000	20.000,000	1.000,000
P2	9.861,299	19.905,896	996,751
P3	9.714,762	19.722,335	995,701
P4	9.593,750	19.573,422	993,884
P5	9.393,928	19.399,605	991,808
P6	9.333,667	19.261,075	991,265
P7	9.179,464	19.011,278	985,162
P8	9.057,042	18.930,144	978,102
P9	8.796,065	18.877,277	974,309
P10	8.768,990	18.859,819	972,924

NUMERO	ESTE	NORTE	ZETA
P11	8.690,431	18.417,747	962,585
P12	8.607,880	18.292,734	962,287
P13	8.619,386	18.244,296	959,799
P14	8.470,116	17.958,481	955,807
P15	8.380,130	17.837,199	955,736
P16	8.327,521	17.772,072	951,205
P17	8.157,809	17.670,656	948,300
P18	7.887,922	17.581,738	946,596
P19	7.520,506	17.466,197	942,586
P20	7.290,628	17.314,074	938,564

NUMERO	ESTE	NORTE	ZETA
P21	7.156,380	17.242,571	941,146
P22	7.059,346	17.154,331	940,179
P23	6.765,935	17.034,855	937,442
P24	6.531,218	17.024,693	933,973
P25	6.434,854	16.901,396	937,003
P26	6.241,736	16.594,741	928,682
P27	6.150,976	16.429,702	924,589
P28	5.994,094	16.343,098	920,526
P29	5.827,368	16.324,318	918,902
P30	5.715,933	16.230,671	918,390

NUMERO	ESTE	NORTE	ZETA
P40	5.710,495	16.139,554	920,707
P41	5.636,099	15.819,054	915,697
P42	5.487,253	15.603,235	918,165
P48	5.437,893	15.522,508	913,794
P49	5.278,733	15.370,128	906,049
P50	5.257,853	15.207,324	903,268
P51	5.244,789	15.060,718	899,199
P52	5.169,798	14.933,266	898,038
P53	5.087,572	14.896,720	901,927
P54	4.861,509	14.865,231	898,982

NUMERO	ESTE	NORTE	ZETA
P55	4.347,786	14.774,116	895,202
P56	4.255,160	14.771,380	894,020
P57	3.938,725	14.643,573	889,619
P58	3.785,688	14.606,727	890,157
P59	3.270,159	14.369,488	904,640
P60	3.110,888	14.292,339	908,383
P61	2.935,131	14.186,153	899,780
P62	2.622,580	14.203,936	890,810
P63	2.283,182	14.149,608	885,763
P64	1.906,462	14.341,773	977,012

NUMERO	ESTE	NORTE	ZETA
P65	1.684,278	14.338,630	873,474
P66	1.415,794	14.290,427	870,343
P67	1.100,073	14.277,342	867,095
P68	1.010,045	14.196,817	865,561
P69	846,445	14.026,944	863,201
P70	585,443	13.661,757	860,720

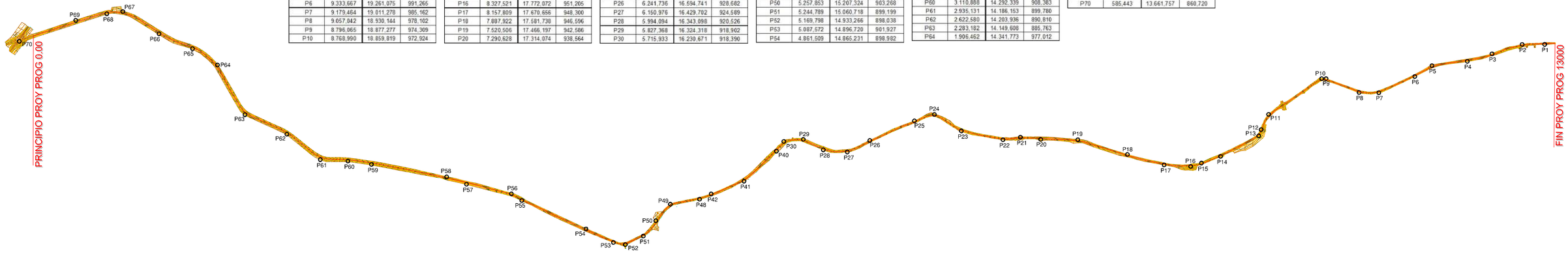

NOTA: Este relevamiento se realizó entre el 12 de enero y el 3 de febrero de 2021, coordenadas en sistema local. La georreferenciación de esterelevamiento se realizará en etapa de proyecto ejecutivo

RUTA PROVINCIAL Nº 35

ANTEPROYECTO

MODELO DIGITAL DE TERRENO - PUNTOS FIJOS

PROVINCIA DE SALTA

DIRECCION DE VIALIDAD DE SALTA

RUTA: PROVINCIAL Nº 35
TRAMO: Emp. Ruta Nac. Nº9 - La Candelaria
OBRA: Construcción de obra básica y pavimentación de calzada

LAMINA N° 2

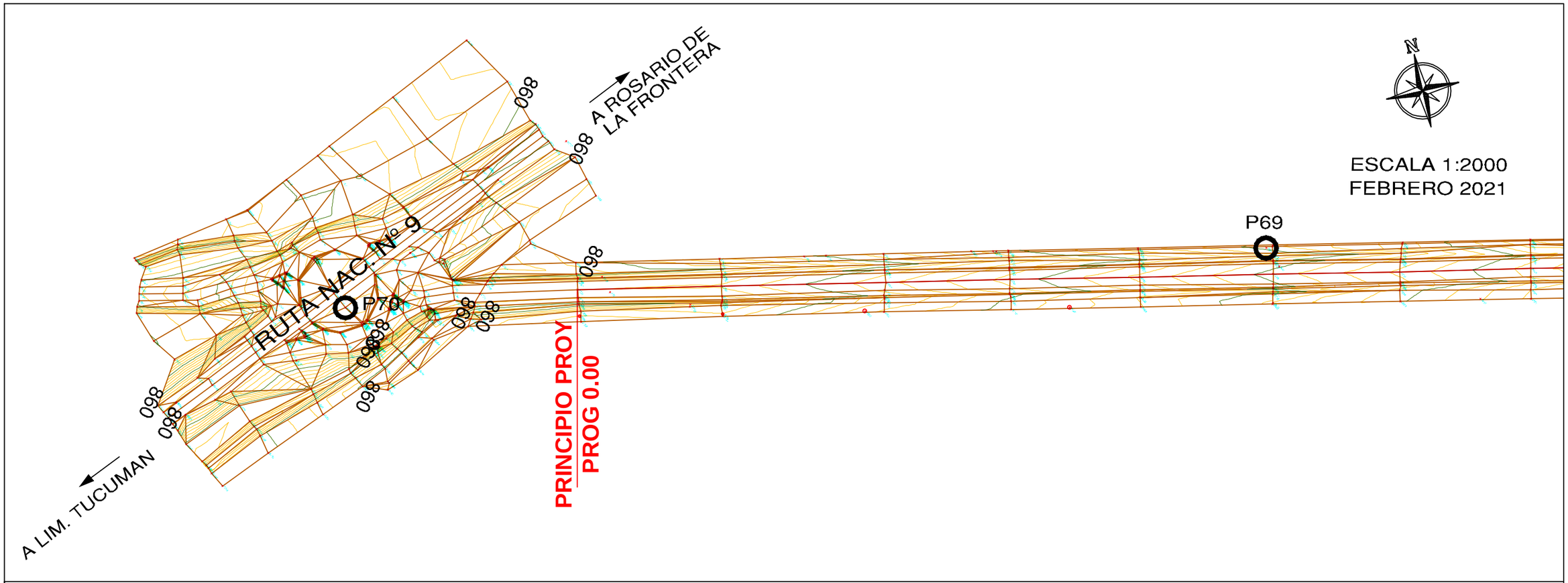

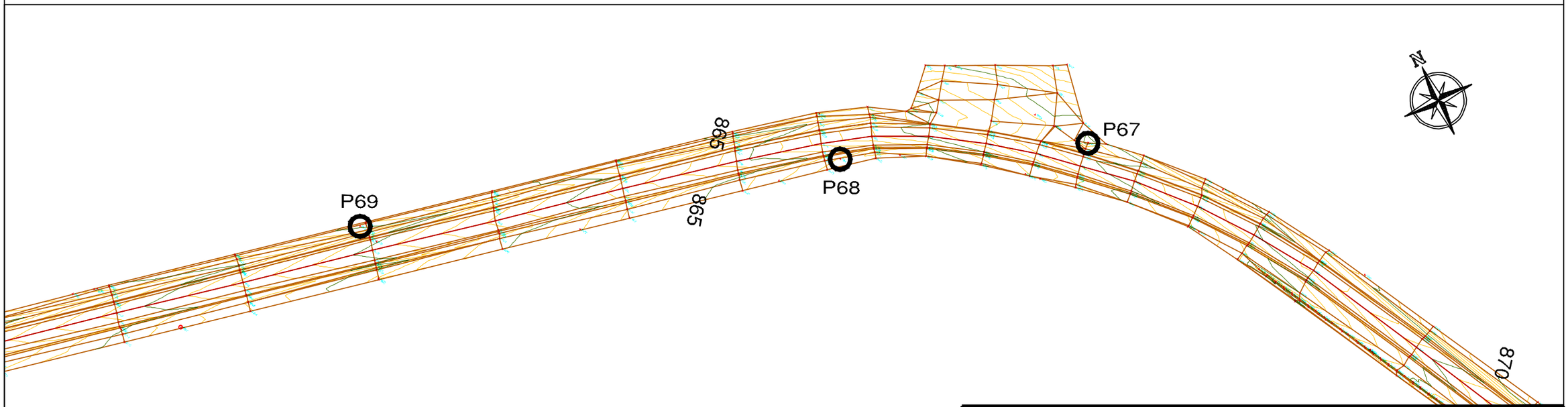

RUTA PROVINCIAL Nº 35
ANTEPROYECTO
DETALLE DE RELEVAMIENTO

PROVINCIA DE SALTA

DIRECCION DE VIALIDAD DE SALTA

RUTA: PROVINCIAL Nº 35

TRAMO: Emp. Ruta Nac. Nº9 - La Candelaria

OBRA: Construcción de obra básica y pavimentación de calzada

LAMINA N° 3

PERFIL TIPO DE OBRA BASICA Y PAVIMENTO
PROG.: 0.00 - 12560.00

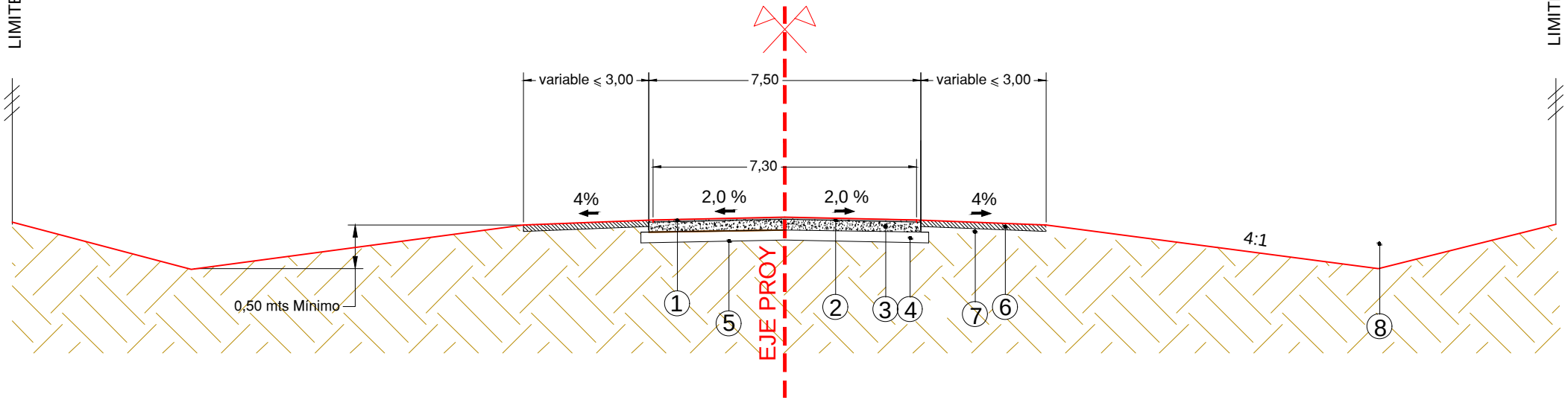

① Calzada de Microaglomerado bituminoso en 7,30 m de ancho.

② Imprimación bituminosa con emulsión catiónica CI ó EM1 en 7,50 m. de ancho.

③ Base estabilizada granular en 0,20 m. de espesor y 7,50 m. de ancho.

④ Sub Base estabilizada granular en 0,25 m. de espesor y 7,90 m. de ancho.

⑤ Preparación de la Sub Rasante en sectores necesarios.

⑥ Banquina estabilizada granular en 0,15 m de espesor y 2,00 de ancho.

⑦ Terraplén con compactación especial.

⑧ Excavación no clasificada para rectificación de cunetas.

PERFIL TIPO DE OBRA BASICA Y PAVIMENTO		DVS
MAYO 2021	RUTA PROVINCIAL Nº 35	LAMINA Nº
SIN ESCALA	TRAMO: - EMPALME R.N. Nº 9 - LA CANDELARIA - LONG.: 13 km OBRA: PAVIMENTACION DE CALZADA CON MICROAGLOMERADO	PT